HeartFelt® **Linear**

The ceiling that *had* to be made

SYSTÈME MODULAIRE DE PLAFONDS ET DE MURS EN FEUTRE

HunterDouglas
Architectural

Projet : Université Radboud de Nijmegen, Pays-Bas
Produit : HeartFelt® Linear
Architecte : AGS Architects

SOMMAIRE

Systèmes de plafond HeartFelt®	3
Système Linear	4
Système Multipanel	5
Système Groove	6
Système de revêtement mural linéaire	9
Palette de couleurs	9
Solutions spécifiques	10
Installation	12
Durabilité	13
Hunter Douglas Architectural	14

HeartFelt®
Systèmes de plafond

Le design, source d'inspiration

Le feutrage est une méthode populaire de création de textiles qui existe depuis des milliers d'années. La structure unique et robuste du feutre et son aspect doux font que les designers continuent de considérer celui-ci comme un matériau fascinant pour les vêtements, les meubles et les accessoires de mode.

Inspiré à la fois par le feutre et les designers, Hunter Douglas Architectural a créé le plafond indispensable : HeartFelt®. Un système de plafond modulaire en feutre aux propriétés acoustiques incroyables et à l'apparence unique. Un design qui ravit à la fois les yeux et les oreilles et dont la durabilité est une composante essentielle.

Pour améliorer le travail et l'apprentissage

HeartFelt® est un produit innovant et breveté qui transforme chaque plafond en un terrain de jeu visuel et acoustique. Les lames en feutre sont disponibles en différentes hauteurs et formes, ainsi qu'en cinq tons de gris et de terre. Les lames s'attachent facilement aux supports à des distances variables.
Cela permet d'adapter parfaitement les propriétés visuelles et fonctionnelles du plafond aux besoins de l'architecte, du décorateur d'intérieur et de l'utilisateur final. HeartFelt® est conforme à toutes les certifications de construction requises et à la norme européenne sur l'environnement intérieur (EN 16798-1). Le système de plafond HeartFelt® est donc particulièrement adapté aux bureaux, aux écoles et à d'autres ouvrages fonctionnels.

HeartFelt® en quelques mots

- **Systèmes de plafond modulaires avec panneaux en feutre**
- **Excellentes propriétés acoustiques**
- **Intègre visuellement le plafond et le mur dans l'aménagement intérieur**
- **100 % recyclable et durable**
- **Certification Cradle to Cradle Certified™ de niveau Bronze**

Projet : Coda Apeldoorn, Pays-Bas
Produit : HeartFelt® Linear

Projet : Amstelgebouw Amsterdam, Pays-Bas
Produit : HeartFelt® Linear

Système Linear

Le plafond comme panneau de mixage acoustique

Grâce au système de plafond HeartFelt®, Hunter Douglas fournit aux architectes, aux installateurs et aux propriétaires de bâtiments un système avancé qui leur permet de gérer avec précision l'acoustique de chaque espace. Les propriétés d'absorption acoustique du feutre, associées à la conception des lames, à l'espace entre les lames et à la hauteur à laquelle le système de plafond est suspendu, déterminent la manière dont le son se déplace dans l'espace. HeartFelt® peut contribuer à créer un espace de travail ou un environnement d'apprentissage agréable et à augmenter la productivité.

Projet : Campus DFB Francfort, Allemagne
Produit : HeartFelt® Linear

Le plafond comme toile créative

Les lames de plafond linéaires HeartFelt® sont disponibles en forme ronde ou rectangulaire et peuvent facilement être clipsées sur les supports spécialement conçus. Les lames 40HL55 (55 mm de hauteur et 40 mm de largeur) et 40HR64 (64 mm de hauteur, arrondis) sont disponibles en cinq nuances de gris et cinq tons de terre. Les lames de forme rectangulaire d'une hauteur de 80 mm et 105 mm sont disponibles uniquement dans les tons gris. Il est possible de créer des motifs captivants, en faisant varier la distance entre les lames ainsi qu'en utilisant différentes largeurs et formes. Les lames 40HL55 peuvent être utilisées pour la conception de plafonds climatisés, de la gamme PareauLux.

Lames linéaires

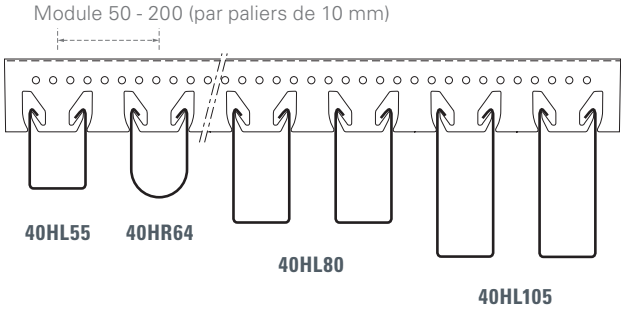

Projet : Visualisation du système de plafond HeartFelt®
Produit : HeartFelt® Multipanel

Système Multipanel

Le plafond comme œuvre d'art aventureuse

Les lames de plafond HeartFelt® Multipanel créent une atmosphère chaleureuse combinée à une absorption acoustique naturelle parfaite grâce aux propriétés du feutre. Cette gamme spéciale de lames permet une liberté de conception accrue. Jouez avec une combinaison aventureuse de différentes largeurs et nuances de gris, en créant un système de plafond durable et modulaire qui améliorera l'ambiance intérieure et sera apprécié pour son design.

Lames Multipanel

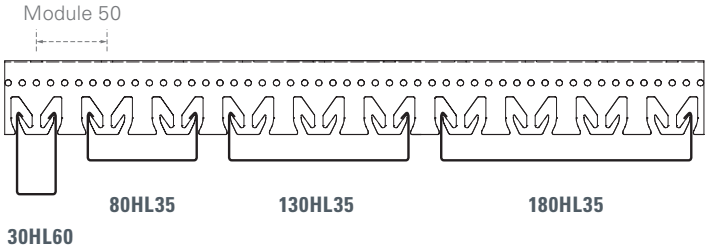

Projet : Bureaux d'Anthura, Bleiswijk, Pays-Bas
Produit : HeartFelt® Multipanel
Architecte : Atelier Pro

Projet ci-dessus et à droite : Bureau de Cepezed, Pays-Bas
Produit : HeartFelt® Groove

Système Groove

La distinction de la « forme en W »

HeartFelt® Groove est un panneau de forme rectangulaire d'une largeur de 60 mm et d'une hauteur de 50 mm. Le panneau est installé sur le support avec un module de 80 mm et offre des performances acoustiques exceptionnelles. Grâce à une étape spéciale de déformation double pendant la production, le panneau Groove se distingue par sa « forme en W », ce qui le rend particulièrement solide et rigide (le tout sans ajout de matériau supplémentaire). En plus d'améliorer l'acoustique de votre espace, le système HeartFelt® Groove offre également un aspect authentique et chaleureux qui garantit une sensation de confort.

Projet : Visualisation
Produit : HeartFelt® Groove

Une illusion d'optique élégante

Lorsque l'on regarde le plafond, on croit remarquer de nombreuses lamelles fines, de 20 mm de largeur et installées à une distance de 20 mm chacune. En réalité, le système crée une illusion d'optique ingénieuse : le nombre de panneau installés est deux fois moins important que le nombre de lamelles perçu. Cette caractéristique permet à la fois de simplifier le processus d'installation et d'améliorer l'attrait visuel ainsi que la fonctionnalité acoustique de l'espace.

Panneaux Groove

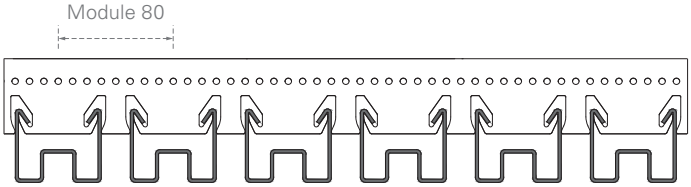

60HG50 (Groove)

Projet : Innovation Center Matrix ONE, Amsterdam, Pays-Bas
Produit : Système de plafond et de revêtement mural linéaire HeartFelt®
Architecte : MVRDV

Projet : Centre Coca Cola Oberhausen, Allemagne
Produit : Système de revêtement mural linéaire HeartFelt®
Architecte : Saguez Paris

Système de revêtement mural linéaire

Le système de plafond innovant HeartFelt® peut également être utilisé comme système mural : chaque mur devient une belle surface visuelle et acoustique. De plus, le plafond et le mur peuvent être considérés comme un tout. Un large éventail d'options de conception est possible grâce aux différentes couleurs et aux modules disponibles.

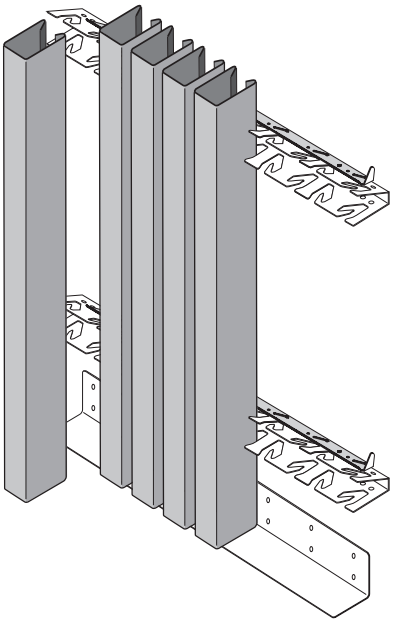

Nous recommandons la lame rectangulaire de 55 mm et la lame arrondie de 64 mm pour l'application murale.

Teintes*

HeartFelt® est disponible en cinq nuances de gris, allant du blanc au noir et en cinq tons de terre. La proportion des fibres PES blanches, noires et colorées détermine la couleur des panneaux.

NUANCES DE GRIS	TONS DE TERRE *(uniquement 40HL55 et 40HR64)*
WHITE 7593	CREME 7575
LIGHT GREY 7596	LIGHT BROWN 7576
MIDDLE GREY 7597	MEDIUM BROWN 7577
DARK GREY 7598	DARK BROWN 7578
BLACK 7594	UMBER 7579

** Les lames rectangulaires de 55 mm et les lames arrondies de 64 mm sont disponibles en cinq nuances de gris et cinq tons de terre. Les lames rectangulaires de 80 à 105 mm, les lames Multipanel 80 - 130 - 180 mm et les panneaux Groove sont disponibles en cinq nuances de gris.*

Solutions spécifiques

En collaboration avec les architectes et les entrepreneurs, Hunter Douglas Architectural traduit les spécifications esthétiques en exigences de construction, créant des solutions qui expriment la vision de chaque projet individuel.

Solution d'angle

Dans certains projets, le système de plafond doit être étendu et combiné avec une partie d'application verticale (murale), en raison de la conception spéciale des espaces. Cela peut être souhaitable d'un point de vue esthétique, lorsque le plafond peut être vu de l'extérieur, derrière une façade en verre par exemple. La solution d'angle HeartFelt® a été développée pour ces constructions. Grâce à une découpe spéciale, les lames HeartFelt® (de forme rectangulaire de 55, 80 et 105 mm) peuvent ainsi être utilisées pour réaliser un angle de 90 degrés par exemple.

Solution en îlot

Les îlots sont conçus comme des éléments suspendus qui peuvent être installés dans presque toutes les pièces. Ils se composent de lames de forme rectangulaire, de 55 mm de hauteur et 270 cm de longueur. Ils sont disponibles dans trois formats standard : petit, moyen et grand. Ces formats se distinguent par leur largeur.
Le système modulaire peut être livré rapidement et est facile à monter.

Projet : Shopping Mall La Vaguada Madrid, Espagne
Produit : Solution d'angle HeartFelt® Linear

Projet : Bureau IMD, Pays-Bas
Produit : Solution en îlot HeartFelt® Linear

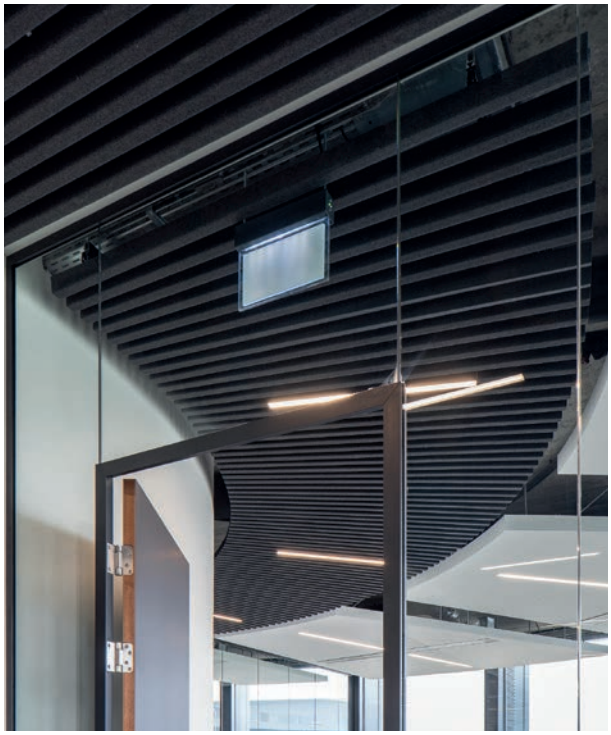

Projet : Bureau Koedood, Pays-Bas
Produit : HeartFelt® Linear

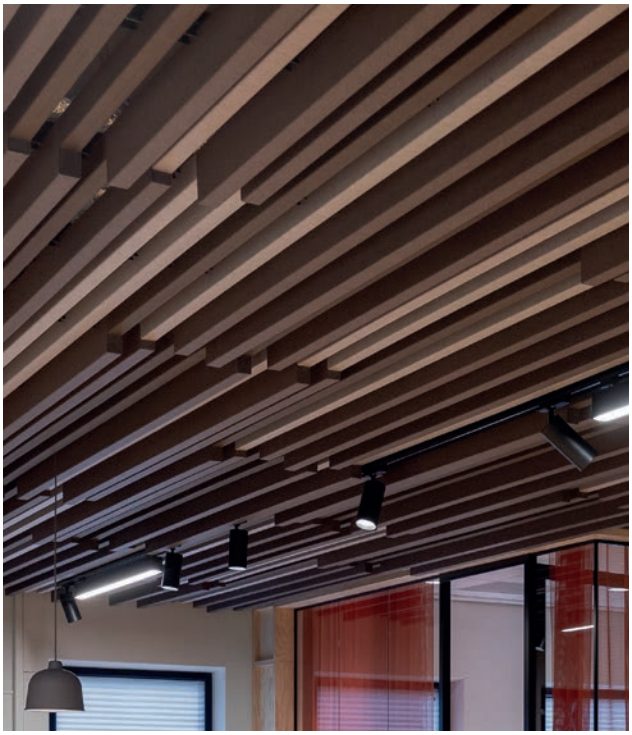

Projet : Helen Dowling Institute Utrecht, Pays-Bas
Produit : HeartFelt® Linear

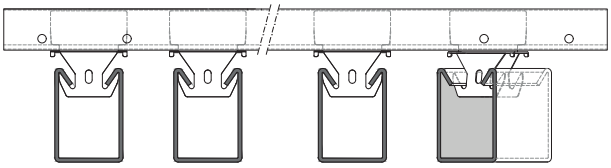

40HL55 installé sur un système de fixation rotatif

Module 50 - 200 (par paliers de 10 mm)

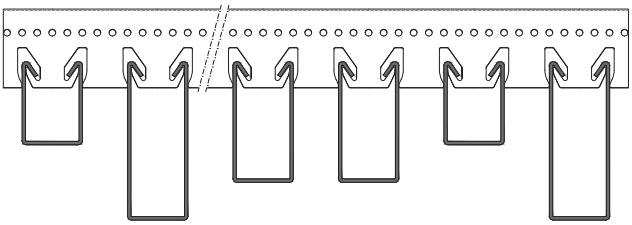

Motifs diagonaux et radiaux

Les designs radiaux et diagonaux sont couramment utilisés en architecture et peuvent également être créés avec les plafonds HeartFelt®. Grâce à une installation spéciale du support et à un composant rotatif, les panneaux peuvent être installés dans n'importe quel angle souhaité ; il est ainsi possible de créer des motifs diagonaux et radiaux intéressants. Cette technique de suspension spéciale permet également de réaliser un design circulaire.

Motifs créatifs

En combinant des lames HeartFelt® de différentes hauteurs au sein d'un même plafond, il est possible de créer des finitions de plafond très créatives. Les lames linéaires (40HL55, 40HL80, 40HL105) peuvent être facilement combinées, car elles s'adaptent sur le même support. Il en va de même pour les différentes lames du système Multipanel, qui peuvent toutes être installées sur un seul support (voir les pages 4/5). Il est également possible de créer des motifs captivants en faisant varier les couleurs du feutre ou la distance entre les panneaux. Ainsi, HeartFelt® confère à chaque plafond un caractère unique.

Facilité d'installation

Les lames feutrées du système de plafond HeartFelt® sont légères et s'accrochent en toute simplicité aux supports. Nous pouvons fabriquer des panneaux de n'importe quelle dimension entre 1 mètre et 6 mètres (selon la forme du panneau, la longueur peut être plus courte). Si nécessaire, les lames peuvent être coupées à l'aide d'un couteau tranchant pendant la pose.

Jointure et finition

Les panneaux peuvent être assemblés à l'aide d'un élément de raccord. Les finitions des extrémités peuvent être réalisées à l'aide d'un embout intégré. Cela signifie que le système de plafond HeartFelt® peut être installé à la fois comme plafond intégral et comme îlot de plafond fonctionnel.

Suspension

Les supports, sur lesquels les lames feutrées sont fixées, sont fabriqués en aluminium revêtu. Leur hauteur est de 52 mm. L'entraxe entre les supports est de 1 200 mm, tandis que l'entraxe entre les suspensions est de 1 500mm.

Technologie intégrée

La nature modulaire du système de plafond HeartFelt® permet d'intégrer des technologies telles que l'éclairage et la ventilation.

Projet : Crèche Fbg St Antoine, Paris, France
Produit : HeartFelt® Linear
Architecte : RMDM

Projet : Stadswinkel Tilburg, Pays-Bas
Produit : HeartFelt® Linear
Architecte : Common Affairs

Les plafonds comme norme de durabilité

Les lames de plafond linéaires en feutre HeartFelt® sont fabriquées à partir de fibres PES thermoformées non tissées. Aucune couche de finition n'est appliquée sur les panneaux, qui sont ainsi 100% recyclables. Les supports (aluminium) et les suspensions (acier galvanisé) sont 100 % recyclables.

Oeko-tex® Standard 100

Hunter Douglas s'engage à proposer des produits sûrs à utiliser, qui ne contiennent pas de substances chimiques nocives et qui n'ont pas d'effet néfaste sur la santé. Les produits certifiés OEKO-TEX® Standard 100 contribuent à une sécurité élevée et efficace du produit du point de vue du consommateur.

Projet : Université ESNE Madrid, Espagne
Produit : Panneaux ronds HeartFelt® Linear
Architecte : HENDEL+TORRES

Caractéristiques durables

Certifications C2C

- Certification Cradle to Cradle Certified™ de niveau Bronze
- Le produit répond aux exigences « Low » pour une utilisation dans des bâtiments peu polluants.

Cradle to Cradle Certified™ est une marque de certification délivrée par le Cradle to Cradle Products Innovation Institute.

Certification du bâtiment

- Compatible BREEAM et Leed

Émissions de COV

- Confort d'air intérieur Gold
- Émissions de COV classe A+
- M1 : approuvé
- Réglementation française pour les substances CMR : approuvée

Facilité d'entretien

Les panneaux de plafond linéaires en feutre HeartFelt® sont faciles à nettoyer à l'aide d'un aspirateur.

Pour plus d'informations, visitez notre site Internet : **www.hunterdouglas.fr ou www.hunterdouglas.ch ou www.hunterdouglas.be**

HunterDouglas
Architectural

Designed to work for you

Hunter Douglas est un acteur mondial dans le domaine de l'architecture moderne. Nous comprenons mieux que quiconque le conflit entre forme et fonction. Ainsi, nous enrichissons le marché de solutions inspirantes qui renforcent l'attrait esthétique des bâtiments et leur fonctionnalité en termes de climat intérieur, de consommation d'énergie et d'acoustique.

En collaboration avec des architectes et designers, nous développons des solutions intelligentes et esthétiques pour contrôler la chaleur, la lumière, le son et l'énergie. Nous nous inspirons également des défis et des idées du monde réel, ainsi que de l'évolution des technologies et des matériaux. Tous nos produits sont pensés dans les moindres détails pour faire la différence, tant pour les architectes que pour les utilisateurs finaux.

CERTIFIED cradletocradle BRONZE

Hunter Douglas adopte la philosophie du produit « Cradle to Cradle » (C2C) pour concevoir des produits adaptés au paradigme circulaire. Nos produits sont conçus pour durer, grâce à des nutriments techniques matériellement sains qui peuvent être réutilisés en fin de vie comme source de haute qualité, pour créer quelque chose de nouveau.

Cradle to Cradle Certified™ est une marque de certification délivrée par le Cradle to Cradle Products Innovation Institute.

▲ HEARTFELT® ORIGAMI PYRAMID

▲ HEARTFELT® ORIGAMI WEAVE

▲ HEARTFELT® BAFFLES

▲ PLAFONDS CLIMATISÉS HEARTFELT® PAREAULUX

Services architecturaux

Nous proposons à nos partenaires commerciaux une grande variété de conseils techniques et de services d'aide destinés aux architectes et aux installateurs. Nous assistons les architectes et les développeurs en formulant des recommandations relatives aux matériaux, formes, dimensions, coloris et finitions. Nous contribuons également à élaborer des propositions de concept, des visualisations et des plans de montage. Nos services aux installateurs vont de la fourniture de plans et instructions détaillées de montage, à la formation et aux conseils sur site.

Plus d'informations

Contactez notre équipe d'appui aux projets pour recevoir assistance et conseils sur toutes les options de design que vous offrent nos produits.

Appelez nous :
+33 (0)1 43 39 91 00 (France)
+41 (0)41 455 50 50 (Suisse)
+32 (0)9 340 44 66 (Belgique)

Envoyez-nous un e-mail :
hd.france@luxalon.fr
info@hunterdouglas.ch
info@hunterdouglas.be

Visitez notre site Internet :
www.hunterdouglas.fr
www.hunterdouglas.ch
www.hunterdouglas.be

Tous les produits en aluminium sont 100 % recyclables à la fin de leur cycle de vie.

Tous les produits en acier sont 100 % recyclables à la fin de leur cycle de vie.

® Marque déposée - un produit HunterDouglas®. Sous réserve de modifications. © Copyright Hunter Douglas 2023/2233520. Ce document n'est pas contractuel et ne prétend pas être exhaustif. Pour tout autre renseignement, consulter Hunter Douglas ou ses Fabricants-Concessionnaires. Tous droits réservés pour brochures et textes relatifs aux illustrations ou échantillons. Des changements peuvent être apportés aux matériaux, pièces, conceptions, dessins, versions, couleurs… sans avis préalable.

ASIE | AUSTRALIE | AMÉRIQUE LATINE | AMÉRIQUE DU NORD

Autriche
Belgique
Bulgarie
Croatie/Slovénie
République tchèque
Danemark
Finlande
France
Allemagne
Grèce
Hongrie
Israël
Italie
Pays-Bas
Norvège
Pologne
Portugal
Roumanie
Serbie
Slovaquie
Espagne
Suède
Suisse
Turquie
Royaume-Uni
Afrique du Sud
Moyen-Orient

PLAFONDS

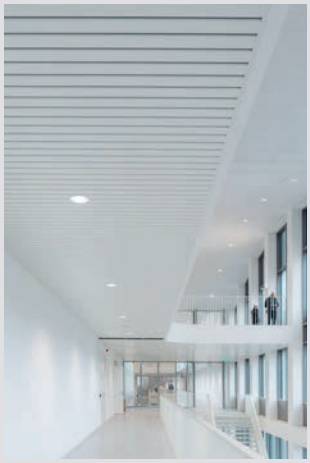

MURS

BRISE-SOLEIL

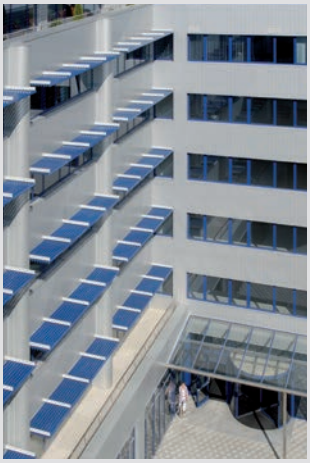

FAÇADES

HUNTER DOUGLAS ARCHITECTURAL FRANCE
3 Avenue des Marronniers
Parc des Petits Carreaux
94386 Bonneuil sur Marne
Tél. : +33 (0)1 43 39 91 00
Fax : 01 43 39 14 51
hd.france@luxalon.fr
www.hunterdouglas.fr

HUNTER DOUGLAS (SCHWEIZ) GMBH
Längenbold 5
6037 Root
Switzerland
Tel. : +41 (0) 41 455 50 50
info@hunterdouglas.ch
www.hunterdouglas.ch

HUNTER DOUGLAS ARCHITECTURAL BELGIQUE
Industriezone E17/1080
Dijkstraat 26 - 9160 Lokeren
T +32 (0)9 340 44 66
info@hunterdouglas.be
www.hunterdouglas.be

HunterDouglas
Architectural